版本V1.0

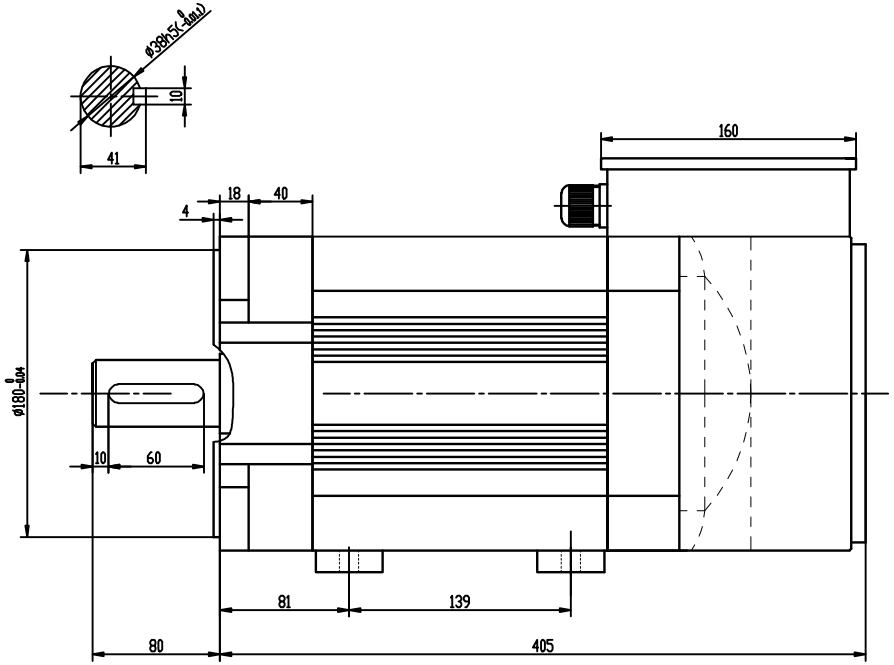

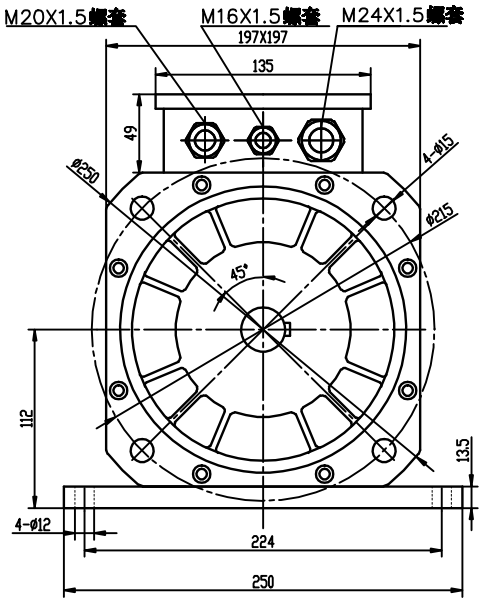

借(通)用件登记
描　图
描　校
旧底图总号
底图总号
签　字
日　期

标记	处数	更改文件号	签字	日期					
设计			标准化		图样标记		重量	比例	200M-5.5KW-B35-38J外形图
校对			审定						
审核									200感应伺服电机
工艺			日期		共 1 页		第 1 页		